平成26年度　　県下クラブチーム選手権大会兼第41回九州大会予選

主　　催　　鹿児島県バスケットボール協会
　　鹿児島県クラブバスケットボール連盟
共　　催　　薩摩川内市バスケットボール協会

期　　日　　平成２６年１１月２９日（土）・３０日（日）

会　　場　　Aコート　薩摩川内市東郷町体育館　奥　側
　　Bコート　薩摩川内市東郷町体育館　入り口側

≪男子の部≫

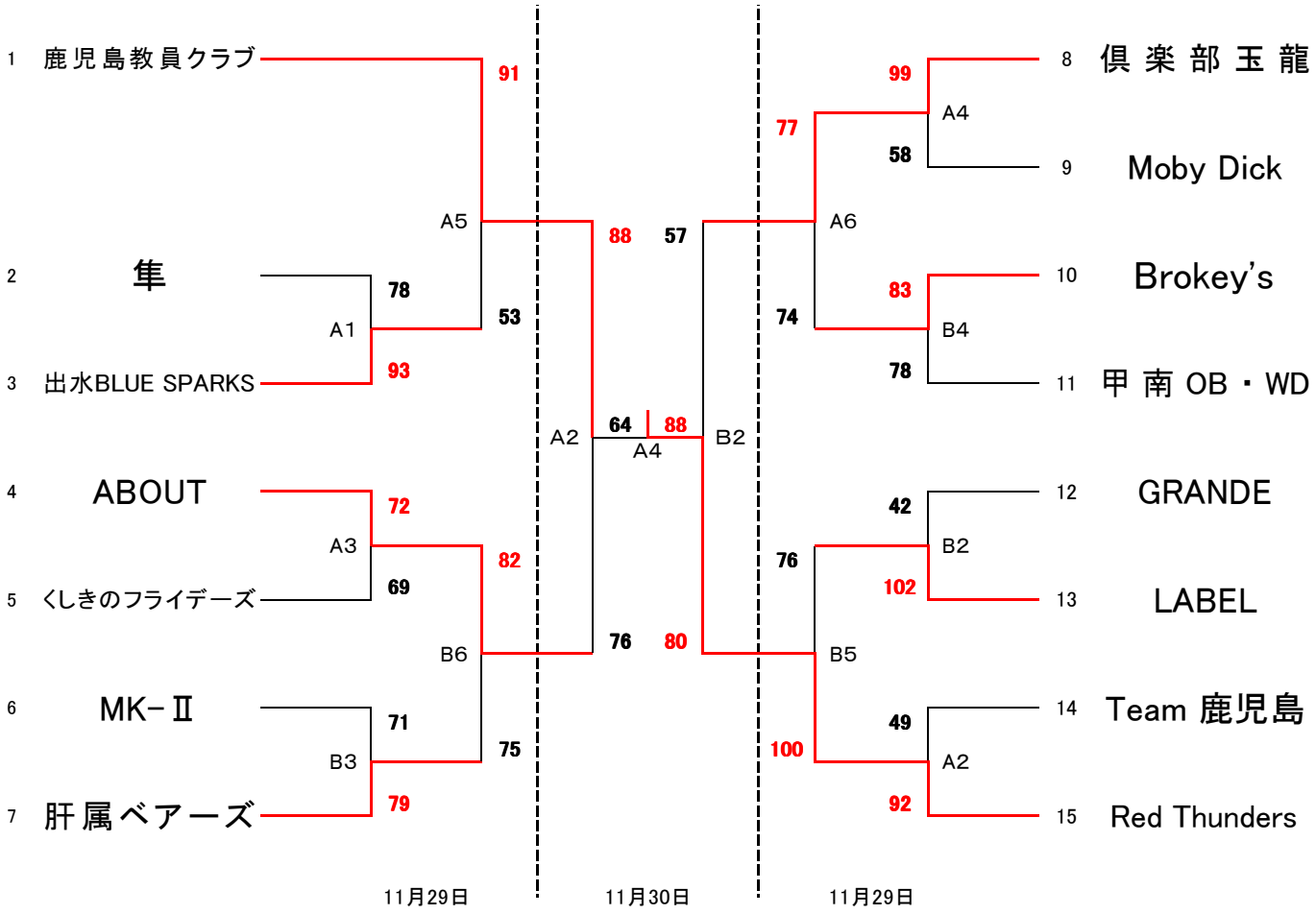

≪女子の部≫

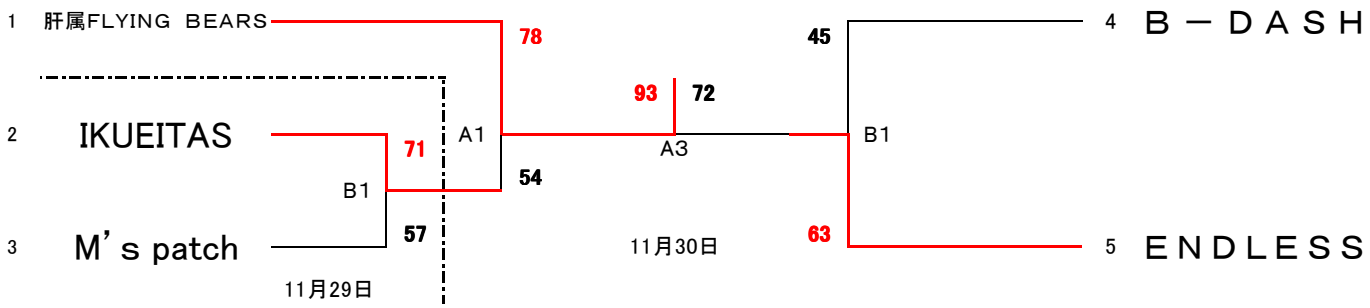

【試合開始予定時間】

期日	第1試合	第2試合	第3試合	第4試合	第5試合	第6試合
11月29日	9:00～	10:30～	12:30～	14:00～	15:30～	17:00～
11月30日	9:00～	11:00～	12:30～	14:00～		